番号	部品名	材質	個数	備考
1	ソケット		2	40A
2	本体	ポリアセタール	1	
3	蓋	ポリアセタール	1	
4	ボールバルブ	ポリプロピレン	1	
5	スクリーン式エレメント	ポリエステル（ステンレス）	1	

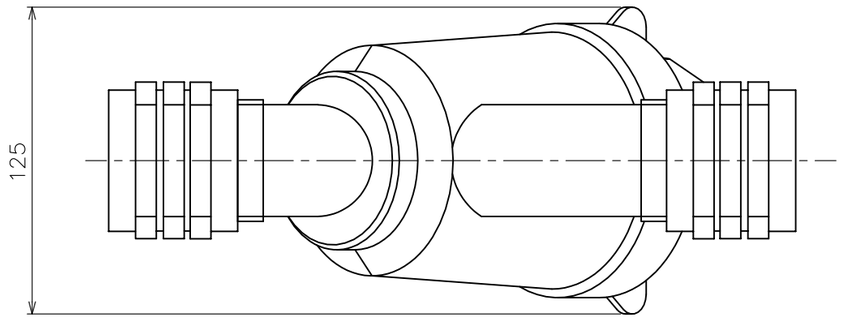

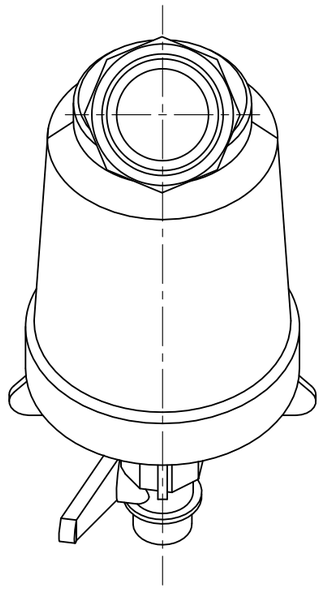

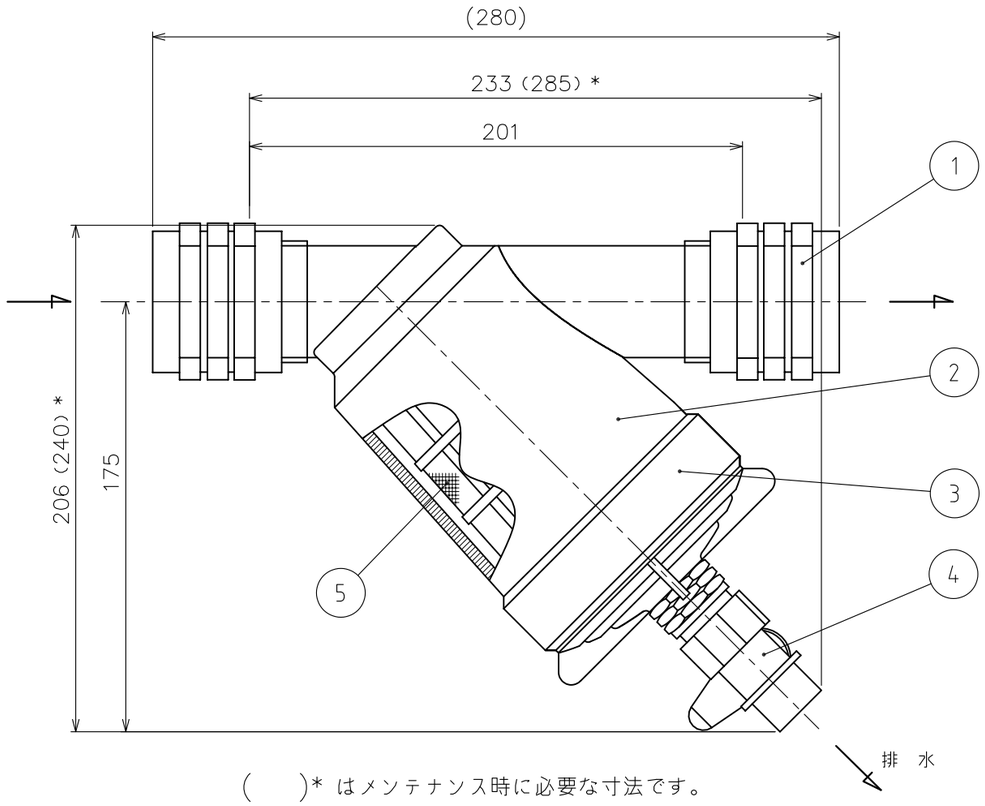

( )* はメンテナンス時に必要な寸法です。

仕様

口径	11/2″ ネジ
適用最大流量	15 m^3/h
エレメントタイプ	スクリーン式
ろ過面積	200 cm^2
適用最大圧力	0.8 MPa
適用最大温度	60 ℃
重量	0.76 kg

エレメント一覧表（スクリーン）

※SUSワイヤーネットは特注にて対応可能

カラーコード	緑	青	白	赤	黄	黒	橙
ミクロン	500	300	200	130	100	80	50
mm	0.5	0.3	0.2	0.13	0.1	0.08	0.05
メッシュ	30	50	75	120	155	200	300
用途	スプリンクラー	マイクロスプリンクラー スプレーノズル		ドリップチューブ		フォグノズル	ミスト フォグノズル
樹脂スクリーン	−	○	−	○	○	−	−
SUSワイヤーネット	○	○	○	○	○	○	○

改訂	署名	検印	日付
5 RD51011	ワタナベ	キシノ	2025.12.23
4 RD43015	ワタナベ	ホソヤ	2017.12.27
3 RD41026	ワタナベ	ホソヤ	2015.12.24
2 RD40113	イワサキ	ホソヤ	2015.05.20
1 RD39010	イワサキ	ホソヤ	2014.01.08

サイズ	A3	投影法	
縮尺	1:2.5	日付	2008.07.28
承認	検図	設計	製図
ホソヤ	ホソヤ		イワサキ

名称	プラスチックフィルター
図番	0−043−33−A3 (Rev.01)
品名	コンパクト1−1/2（スクリーン式）
型式	AF−150Y, 40A（40mmソケット付属）

株式会社イーエス・ウォーターネット