矢視 B

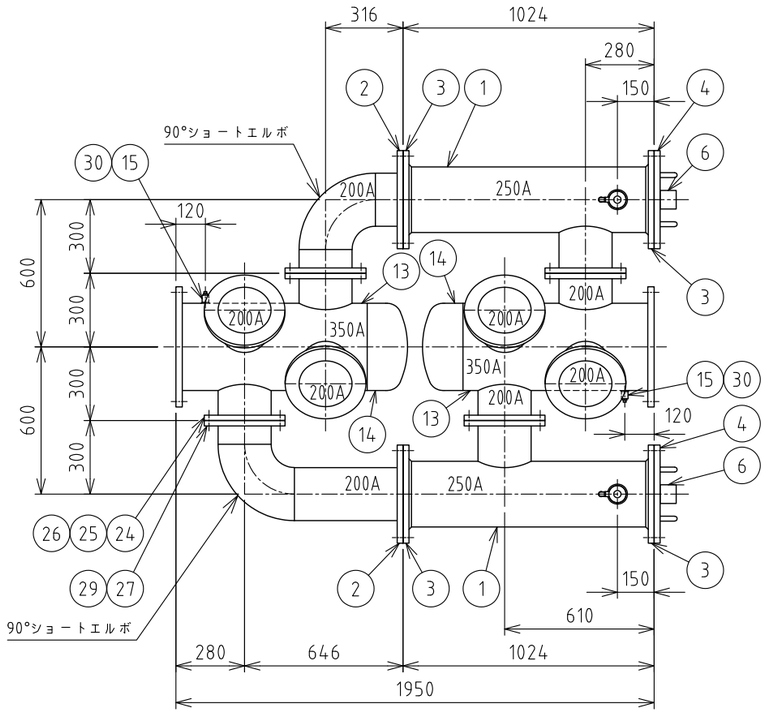

矢視 A

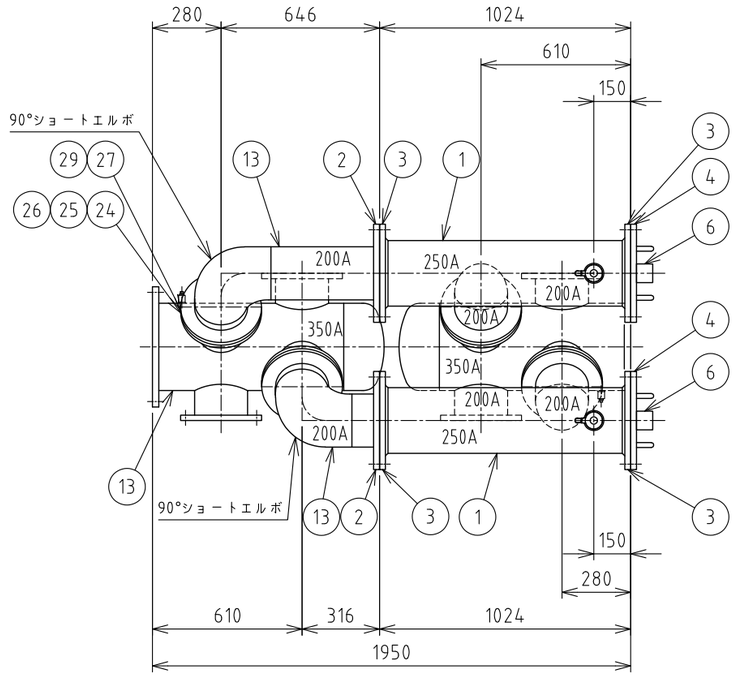

番号	名　称	個数	材　質	備　考
1	フィルターハウジング	4	SGP	250A
2	フランジ	4	SS400	10K-250A
3	溝付フランジ	8	SS400	10K-250A相当
4	蓋フランジ	4	SS400	10K-250A
5	フィルターシリンダー受座	8	SS400	
6	ねじ込み型ハーフカップリング	4	SUS	50A
7	ねじ込み型ハーフカップリング	4	SUS	25A
8	Oリング	8	NBR	10K-250A用
9	ボルト・ナット	96	SUS304（焼付き防止）	M22×85L
10	ワッシャー	192	SUS304	M22
11	フィルターシリンダー	4	SUS304	
12	ゴムパッキン	8	NBR	
13	本体	1式	SGP	350A,200A
14	キャップ	2	FSGP	350A
15	ねじ込み型ハーフカップリング	2	SUS	10A
16	空気弁	4	本体鋳鉄製	AV-D040C, 25A
17	ボールバルブ	4		25A
18	圧力計	2		10A, 75mm, 10K用
19	ボールバルブ	2		10A
20	長ニップル	2	SUS	10A×75L
21	エルボ	2	SUS	10A
22	六角ニップル	2	SUS	10A
23	六角ニップル	4	SUS	25A
24	フランジ	8	SS400	10K-200A
25	ボルト・ナット	96	SUS304（焼付き防止）	M20×80L
26	ワッシャー	192	SUS304	M20
27	Oリング	8	NBR	10K-200A用
28	フランジ	2	SS400	10K-350A
29	溝付フランジ	8	SS400	10K-200A相当
30	プラグ	2	FcMB（白）	10A
31	プラグ	4	FcMB（白）	25A

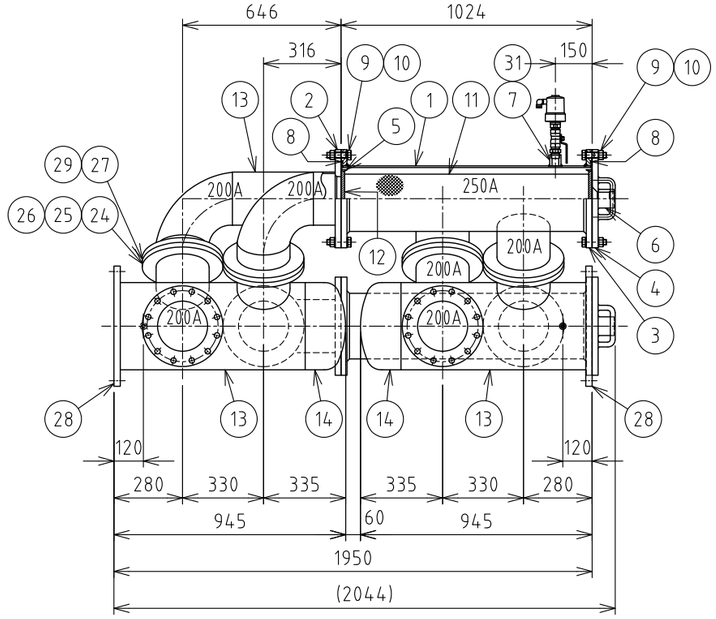

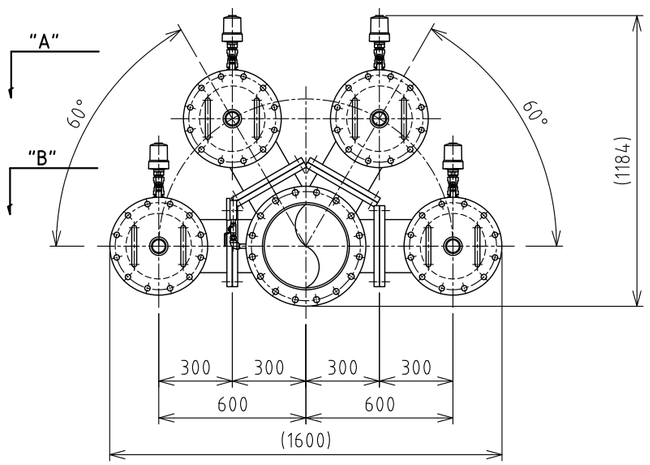

圧力計取付図

S=1:10

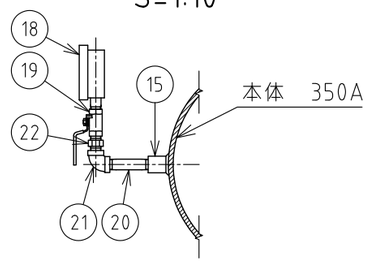

空気弁取付図

S=1:10

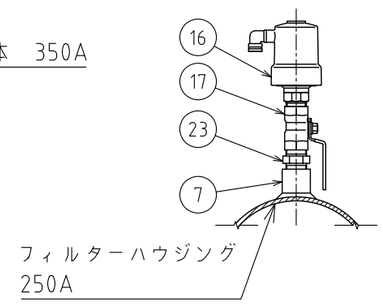

フィルターシリンダー エレメント一覧表（SUSパンチングメタル）

ミクロン	3500	2500	1500	800
mm	3.5	2.5	1.5	0.8
メッシュ	4	6	10	20

仕 様

使用圧力	最大　1.0 MPa
ろ過面積	22,880 cm^2

塗装仕様

色	緑	内面	水道用液状エポキシ樹脂塗料　500μm以上(グレー)
		外面	下塗：ノンブリード系エポキシ塗料　300μm以上 上塗：塩化ゴム系塗料　1回塗 マンセル値：10GY5/4　日塗工：L39-50H
	黒	内面	水道用液状エポキシ樹脂塗料　500μm以上
		外面	ノンタールエポキシ塗料　200μm以上

3	RD50016	ワタナベ	キシノ	2025.10.22
2	RD42021	ワタナベ	ホソヤ	2017.04.13
1	RD39247	ワタナベ	ホソヤ	2014.08.11
	改　訂	署名	検印	日　付

サイズ	A3	投影法	
縮尺	1:25	日付	2013.04.26
承　認	検　図	設　計	製　図
ホソヤ	ホソヤ		イワサキ

名称	メタルフィルター ES大型メタルフィルター　39−00シリーズ
図番	P−024−38−A3 (Rev.01)
品名	39−00−350
型式	AF−39−00−350−10K

株式会社イーエス・ウォーターネット