平面図

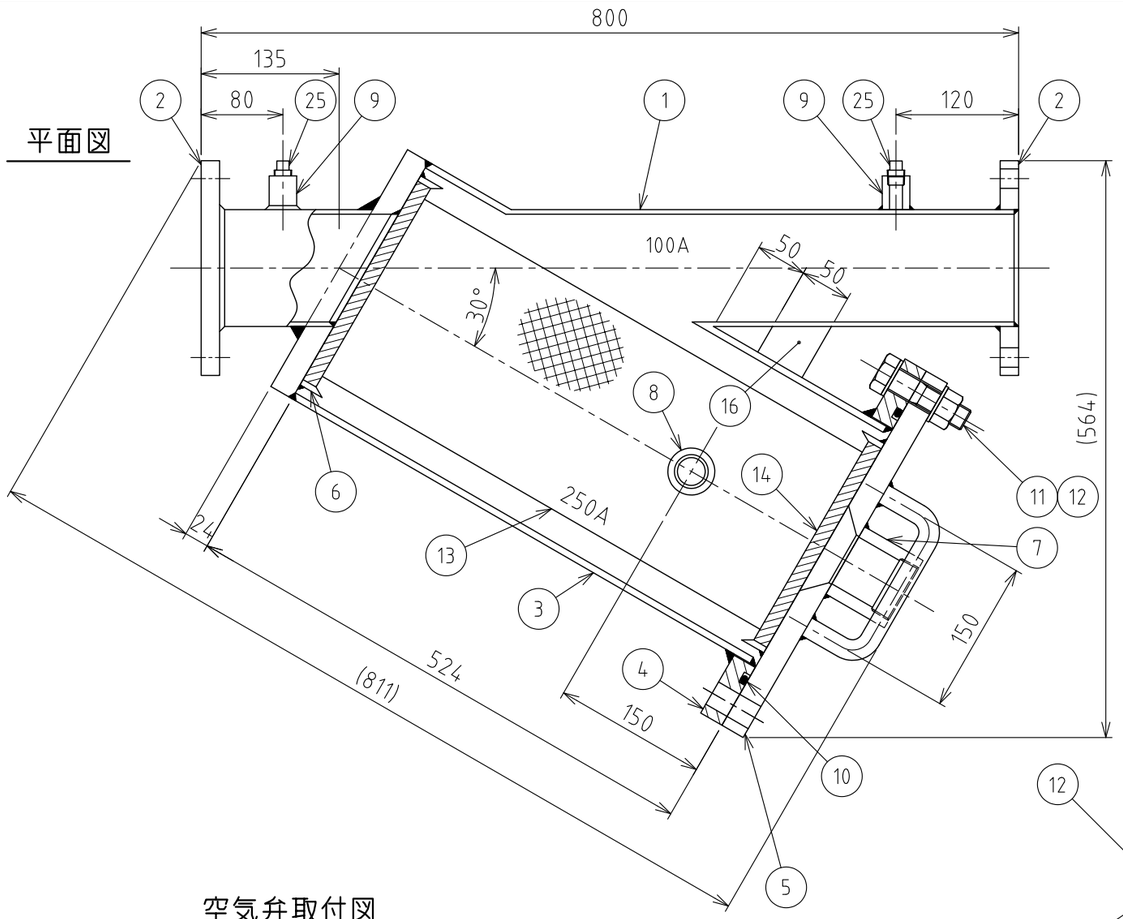

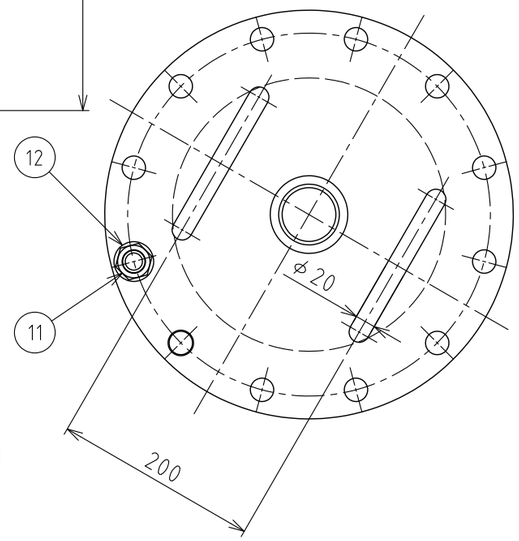

空気弁取付図

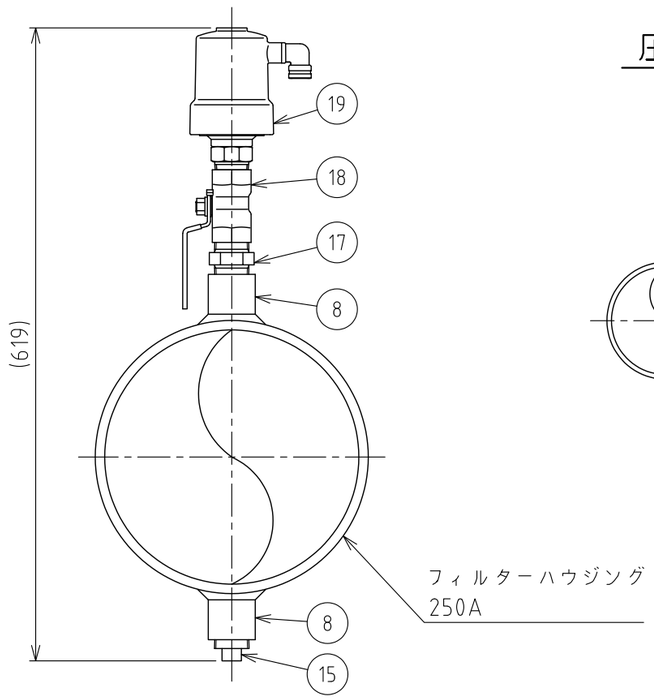

圧力計取付図

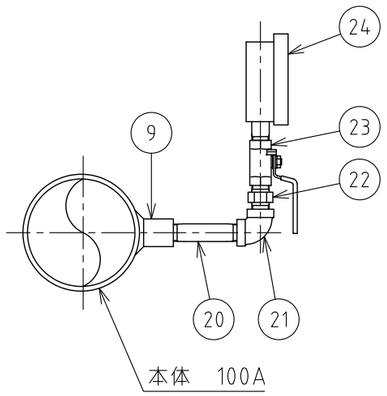

番号	名　称	個数	材　質	備　考
1	本体	1	SGP	100A
2	フランジ	2	SS400	10K-100A
3	フィルターハウジング	1	SGP	250A
4	溝付フランジ	1	SS400	10K-250A相当
5	蓋フランジ	1	SS400	10K-250A
6	フィルターシリンダー受座	2	SS400	
7	ねじ込み型ハーフカップリング	1	SUS	50A
8	ねじ込み型ハーフカップリング	2	SUS	25A
9	ねじ込み型ハーフカップリング	2	SUS	10A
10	Oリング	1	NBR	10K-250A用
11	ボルト・ナット	12	SUS304（焼付き防止）	M22×85L
12	ワッシャー	24	SUS304	M22
13	フィルターシリンダー	1	SUS304	
14	ゴムパッキン	2	NBR	
15	プラグ	2	FcMB（白）	25A
16	補強プレート	1	SS400	t=9
17	六角ニップル	1	SUS	25A
18	ボールバルブ	1		25A
19	空気弁	1	本体鋳鉄製	AV-D040C, 25A
20	長ニップル	2	SUS	10A×75L
21	エルボ	2	SUS	10A
22	六角ニップル	2	SUS	10A
23	ボールバルブ	2		10A
24	圧力計	2		10A, 75mm, 10K用
25	プラグ	2	FcMB（白）	10A

仕 様

使用圧力	最大　1.0 MPa
ろ過面積	2,740 cm^2

塗装仕様

色	緑	内面	水道用液状エポキシ樹脂塗料　500μm以上(グレー)
		外面	下塗：ノンブリード系エポキシ塗料　300μm以上 上塗：塩化ゴム系塗料　1回塗 マンセル値：10GY5/4　日塗工：L39-50H
	黒	内面	水道用液状エポキシ樹脂塗料　500μm以上
		外面	ノンタールエポキシ塗料　200μm以上

フィルターシリンダー エレメント一覧表（SUSパンチングメタル）

ミクロン	3500	2500	1500	800
mm	3.5	2.5	1.5	0.8
メッシュ	4	6	10	20

3	RD50016	ワタナベ	キシノ	2025.10.22
2	RD42021	ワタナベ	ホソヤ	2017.04.13
1	RD39242	ワタナベ	ホソヤ	2014.08.11
	改　訂	署名	検印	日　付

サイズ	A3	投影法	
縮尺	1:6	日付	2013.04.26
承　認	検　図	設　計	製　図
ホソヤ	ホソヤ		イワサキ

名称	メタルフィルター ES大型メタルフィルター　39−00シリーズ
図番	P−019−38−A3 (Rev.01)
品名	39−00−100
型式	AF−39−00−100−10K

株式会社イーエス・ウォーターネット