番号	名　　称	形状・寸法	個数	備　　考
1	プラスチックフィルター スーパー3/4-A	20A	2	AF-39-0A （スクリーン式）
2	自動かん水タイマー （Bluetooth無線、乾電池式）	20A	1	COM-21T-BT
3	樹脂ニップル	20A	1	PCN-T6
4	ユニオン	20A	2	ネジ式
5	混入器（流量比例式混入器） アクアブレンド（可変式）	20A	1	117957WSP 希釈率：0.2～2%
6	圧力制御弁PR075	20A	1	PRV-075

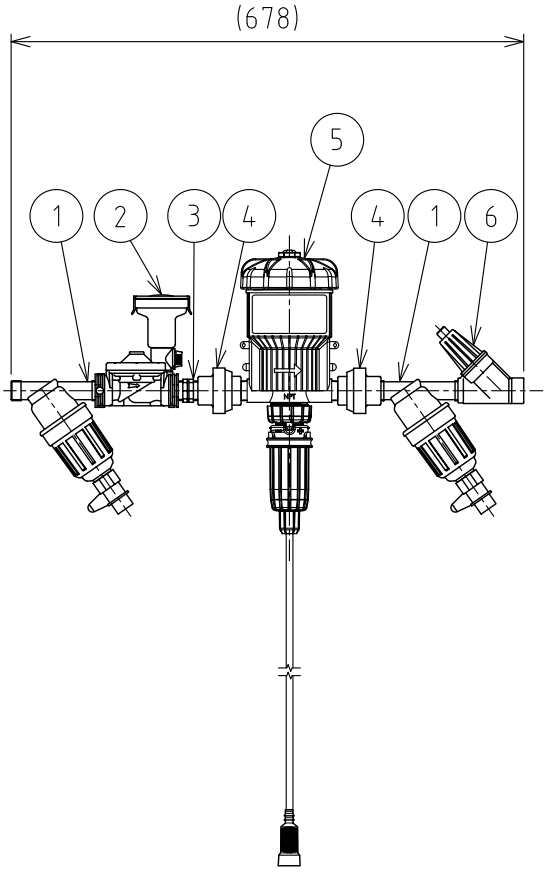

2					名称	ES養液栽培システム
1						
	改　訂	署名	検印	日　付		
サイズ	A4	投影法			図番	N-105-50-A4
縮尺	1:10	日付	2025.08.25		品名	小規模圃場用コントロールヘッド
承　認	検　図	設　計	製　図		型式	20A
キシノ	キシノ		ミヤガワ			株式会社イーエス・ウォーターネット