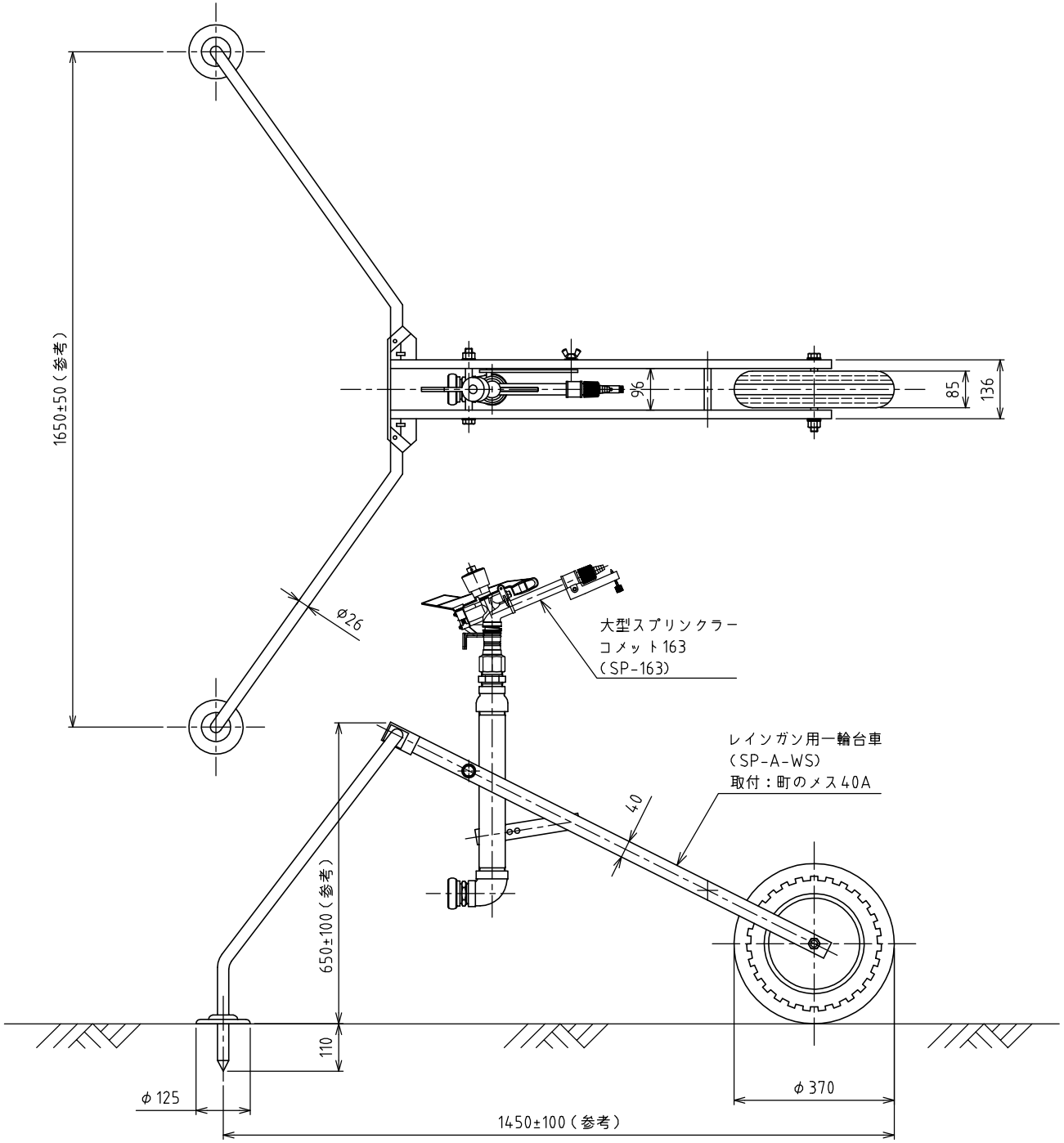
1650±50（参考）
96
85
136
φ26
大型スプリンクラー
コメット163
（SP-163）
レインガン用一輪台車
（SP-A-WS）
取付：町のメス40A
40
650±100（参考）
110
φ125
φ370
1450±100（参考）